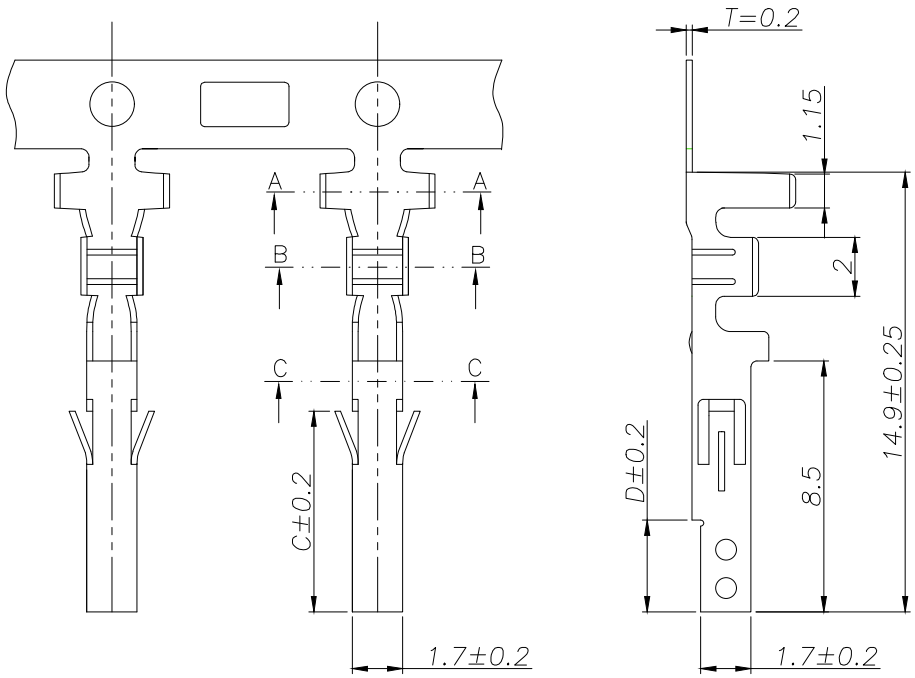

SPECIFICATIONS

1、Current Rating: 9A AC, DC
2、Voltage Rating: 300V AC, DC
3、Temperatuer Range: -40℃~ +105℃
4、Contact Resistance: 20mΩ Max
5、Insulation Resistance: 1000mΩ Min
6、Withstanding Voltang: 1500V AC/minute
7、Material: Phosphoric brass Tin-plated
8、Applicable Wire Sizes:AWG #16~28#

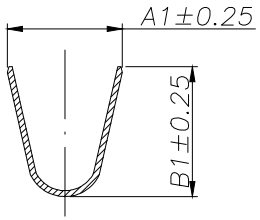

SECTION A-A

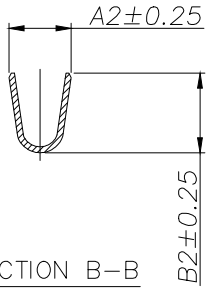

SECTION B-B

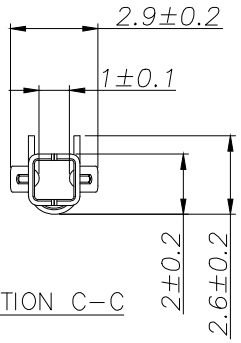

SECTION C-C

TYPE	Dimension mm						适用线规 AWG#	Qty/Reel
	A1	B1	A2	B2	C	D		
HC-5557-T	3.9	3.7	2.1	2.25	6.6	2.9	18-24	5000 PCS
HC-5557-T-A(低脚)	2.0	2.5	1.5	1.5	6.8	3.1	24-28	6500 PCS
HC-5557-T-B(高脚)	3.9	4.4	2.1	2.7	6.8	3.1	16-24	3500 PCS
HC-5557-T-C(高脚)	4.1	4.4	3.1	3.5	6.8	3.1	14-18	3500 PCS

序号 No.	变更内容 MODIFY CONTENT	日 期 MODIFY DATE
1	初版发行	

GENERL TOLERANCE

DIM	TOL
X.X	±0.30
X.XX	±0.20
X.XXX	±0.10
Angle	±3.0°

制 图 DRAWING	
审 核 CHECK	
批 准 APPROVAL	
比 例 SCALE	
投 影 Projection	

深圳市华灿天禄电子有限公司
ShenzhenhuacantianluELECTRONICS CO.,LTD

产品名称 TITLE	4.20 端子	版 本 REV.	A
产品料号 PART NO.	HC-5557-T	单 位 UNITS	mm
材 料 MATERIAL		页 次 SHEET	1/1