本图纸由深圳市雄和远景科技发展有限公司发布，版权归深圳市雄和远景科技发展有限公司所有，未经深圳市雄和远景科技发展有限公司同意，不得复制转载或披露任何内容给任何第三方。

RoHS
Compliant

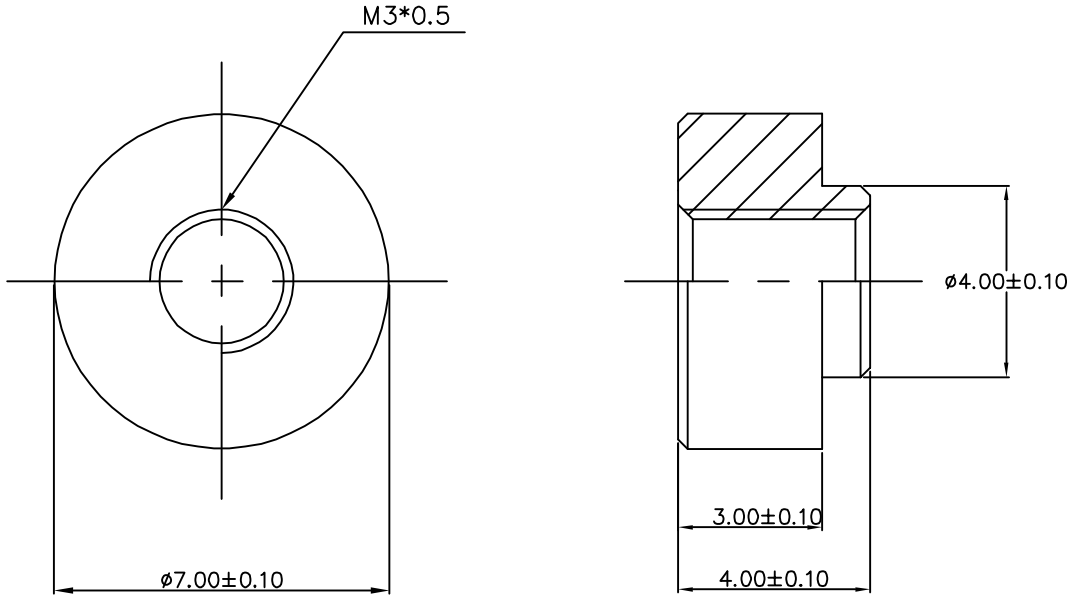

REVISION RECORD			
DATE	NEW REVISION	REVISION PERSON	REVISION DETAILED
/	/	/	/

SCOPE			
X.	±0.20	X.°	±4°
.X	±0.10	.X°	±2°
.XX	±0.05	.XX°	±1°
Package Type: Reel package			
Quantity: pcs			

Unit: mm

Material: Brass C3604

Finish: Tin

Sinhoo 深圳市雄和远景科技发展有限公司 Shenzhen Sinhoo Science Technology Development Co.,LTD

Custom Confirm:	DATE:	雄和	PART NUMBER: SMBU3030CTJ
APPD: Alan Wu	DATE: 2020/01/15		DESCRIPTION: M3*7*3+1
DRAMN: JiaXiang Wang	DATE: 2020/01/15	客户	PART NUMBER: /
BASED ON: WE			DESCRIPTION: /
STANDARD REFER: CUSTOM DWG	SCALE: /	SHEEER:1 OF 1	

REVISION A

REVISION A